BLACK&DECKER®

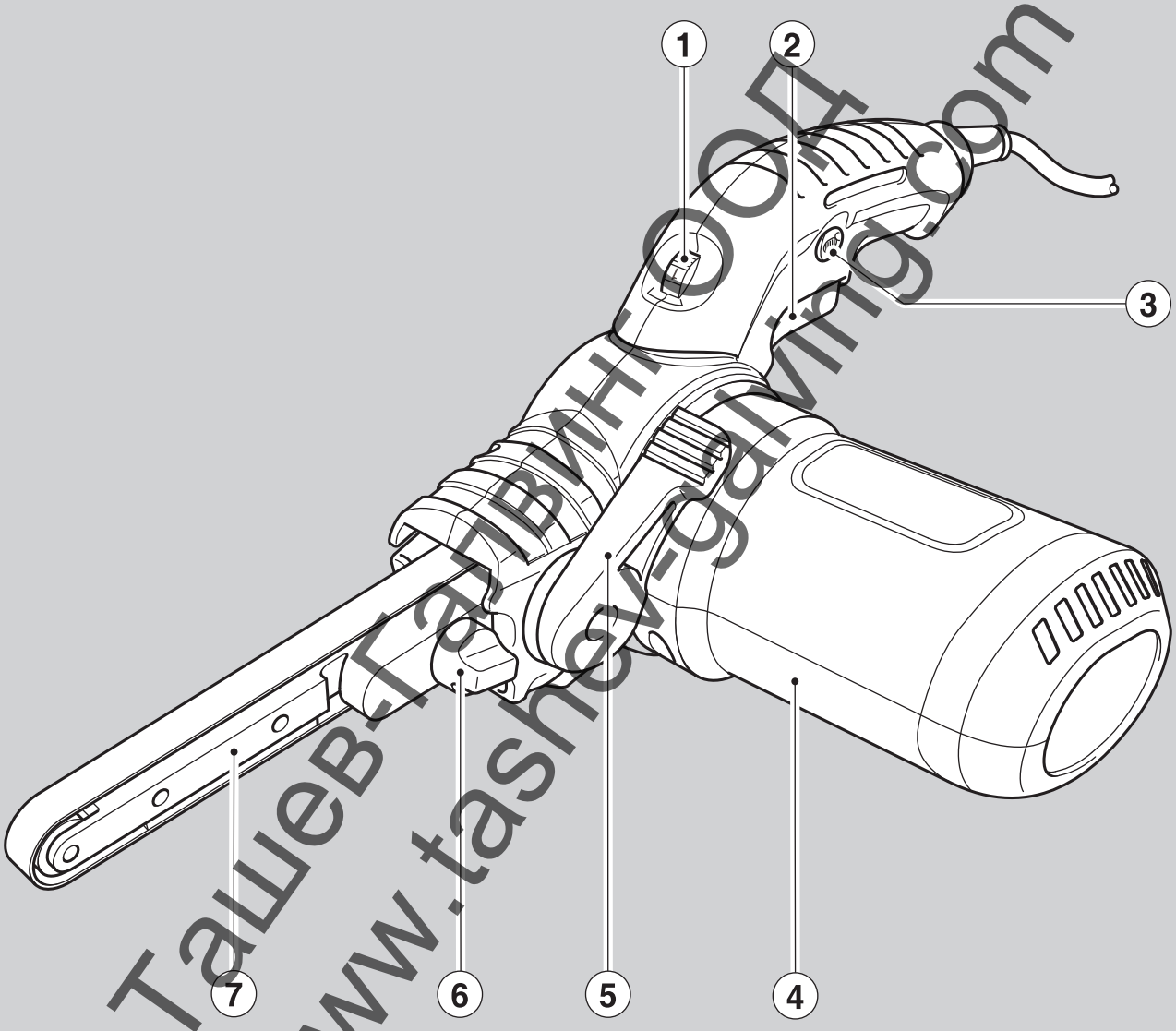


Ташев Гатвинг ООД
www.tashev-gatving.com

**359203-60 BG**

**Превод на оригиналните инструкции**

www.blackanddecker.eu

**KA900E**

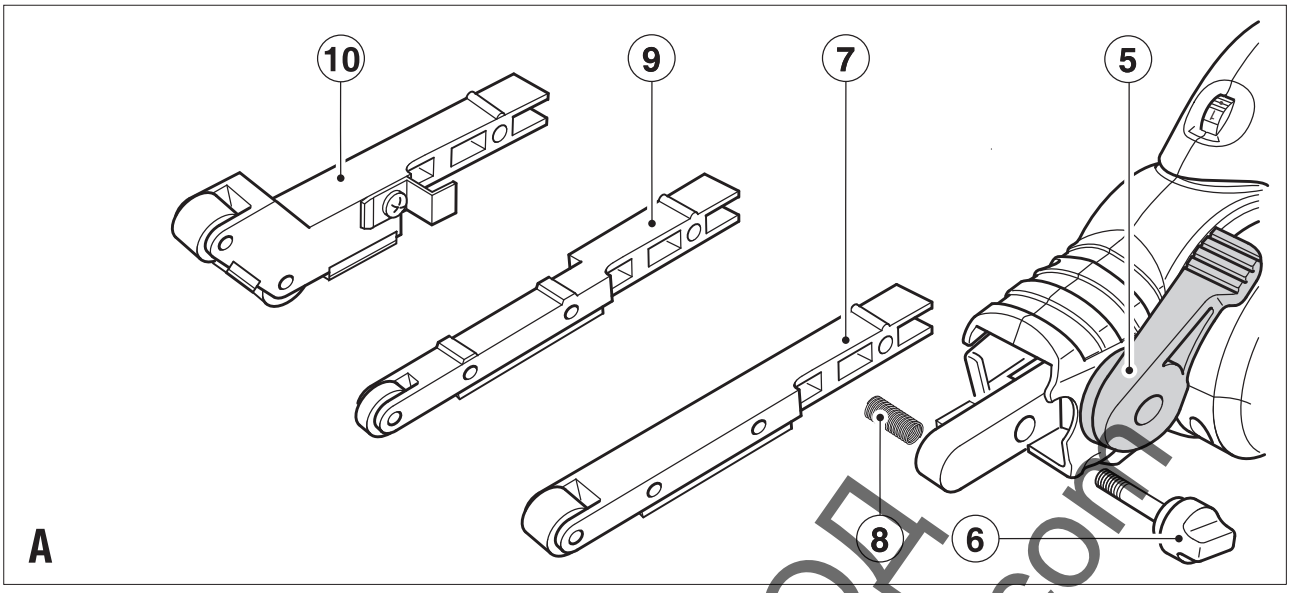


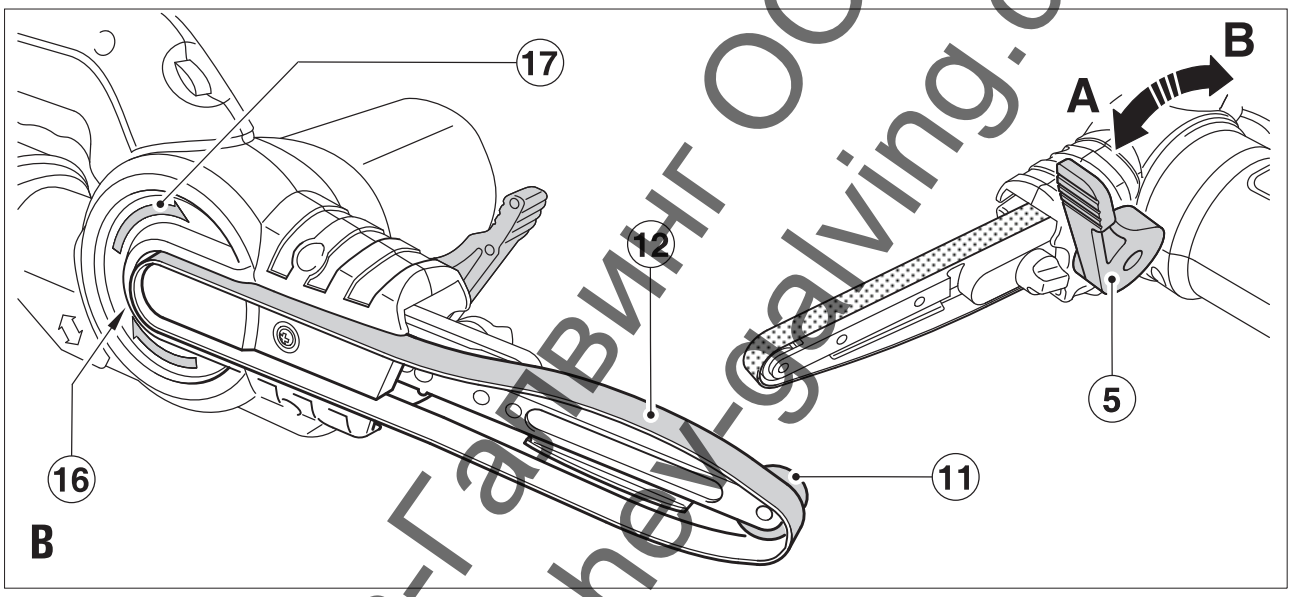


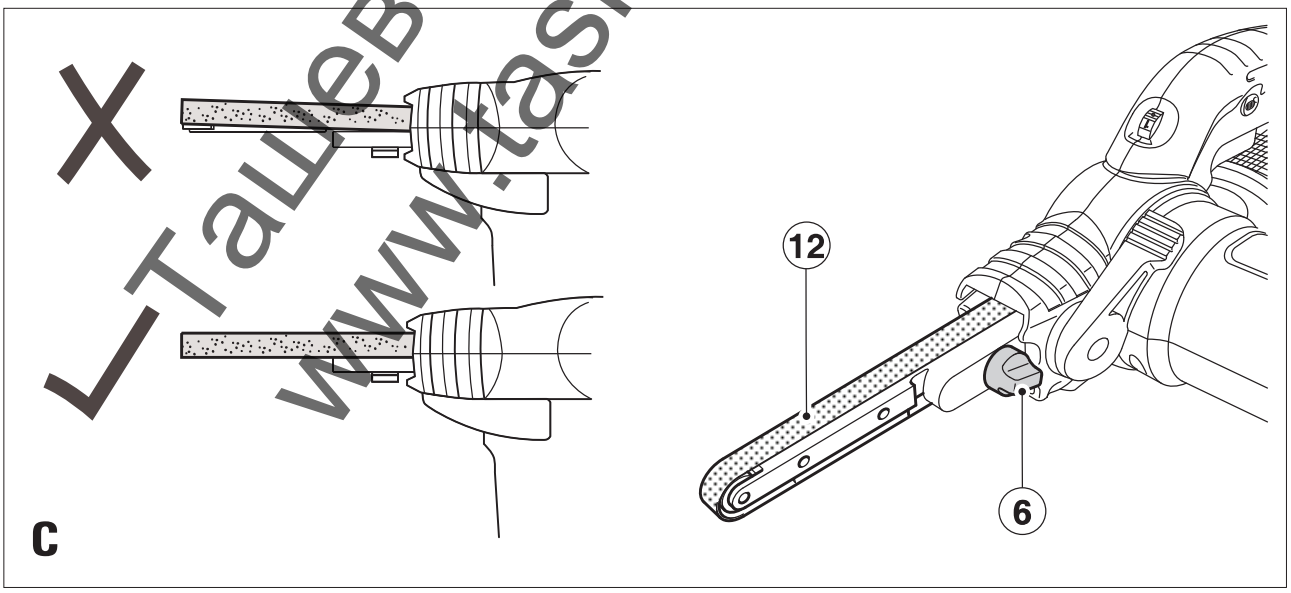


Ташев-Галвинг ООД
www.tashev-galving.com

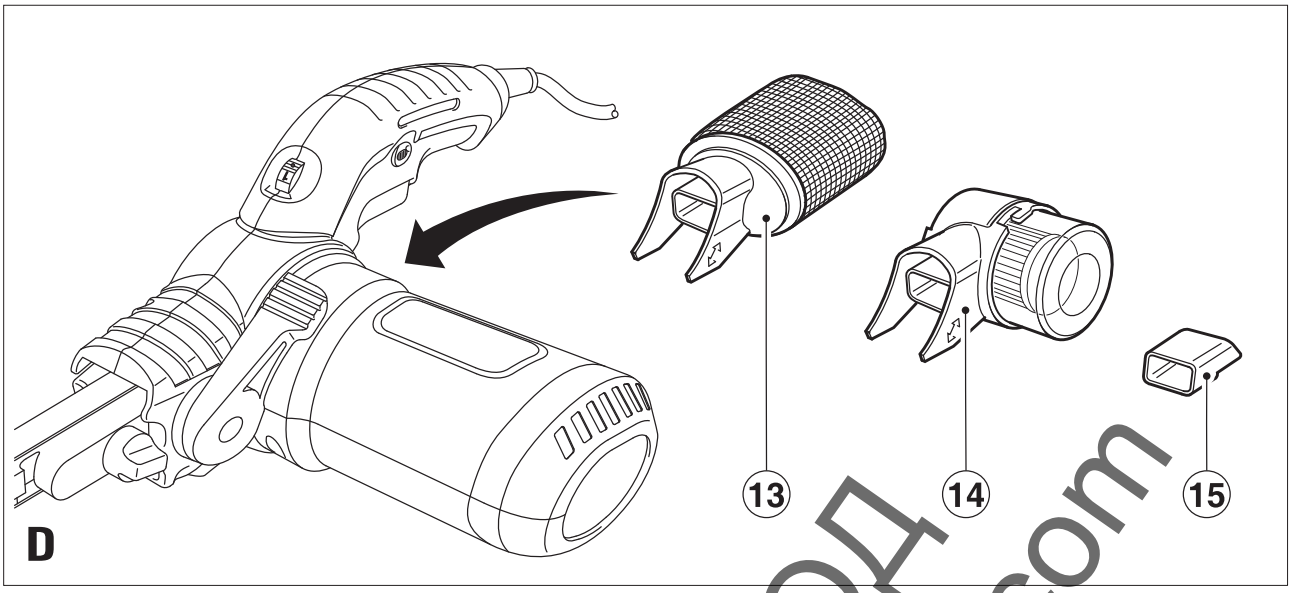


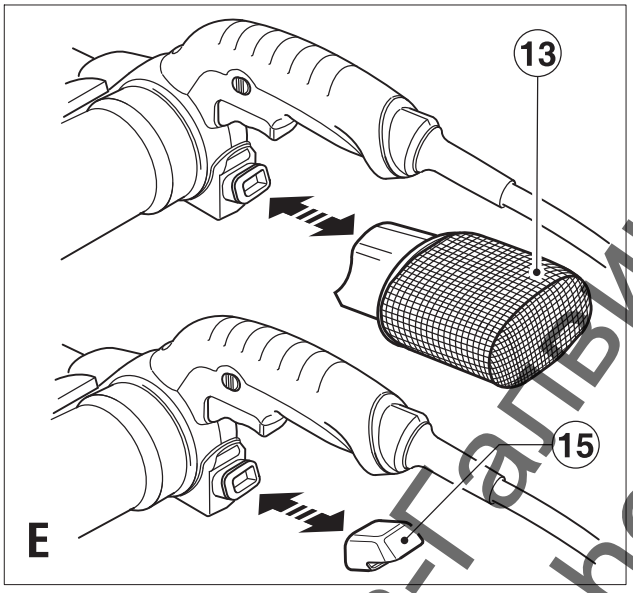


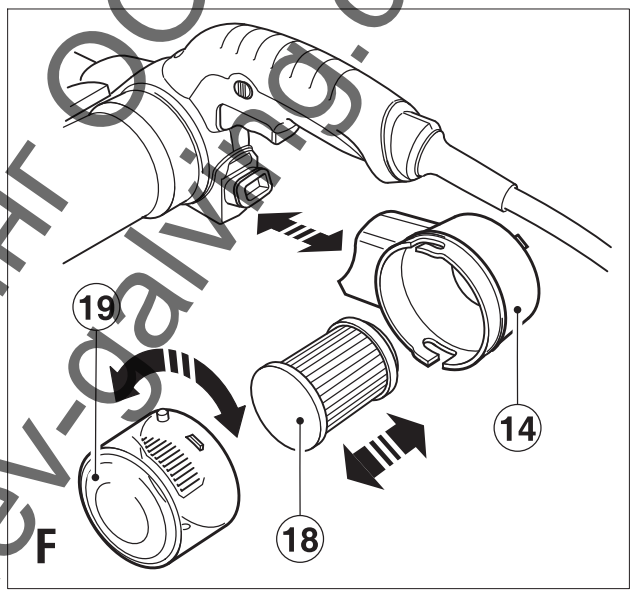


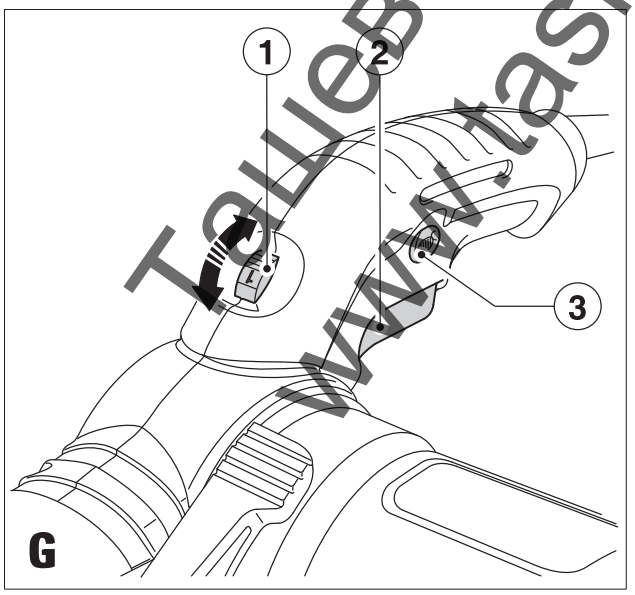


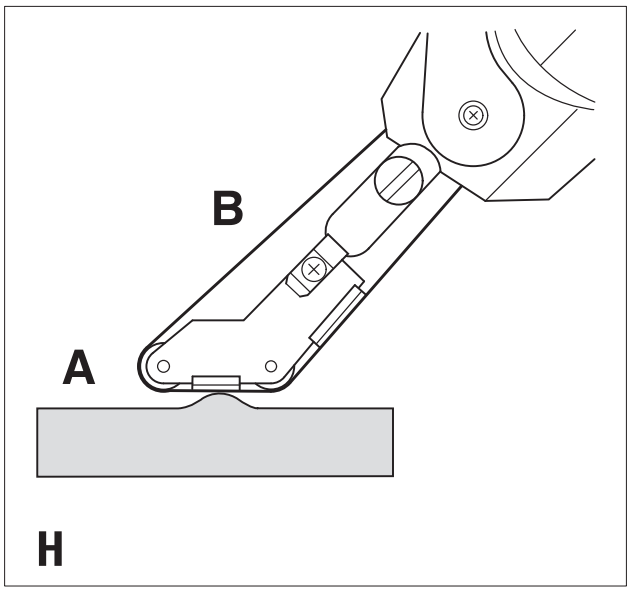


Ташев-Галвинг ООД
www.tashev-galving.com

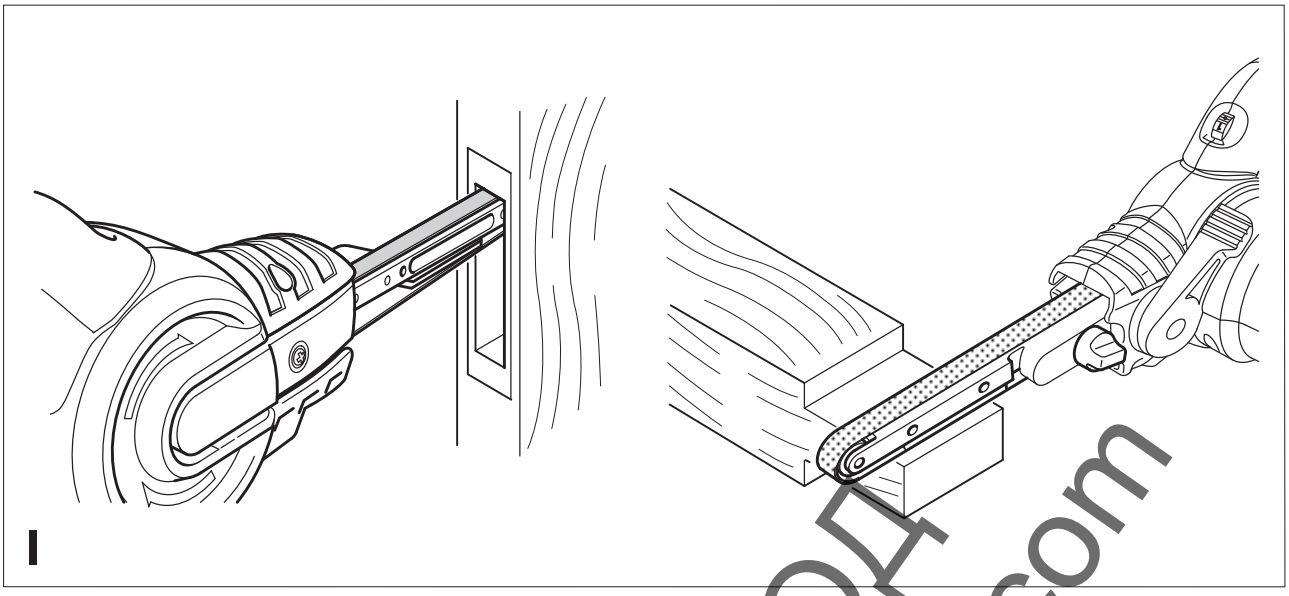


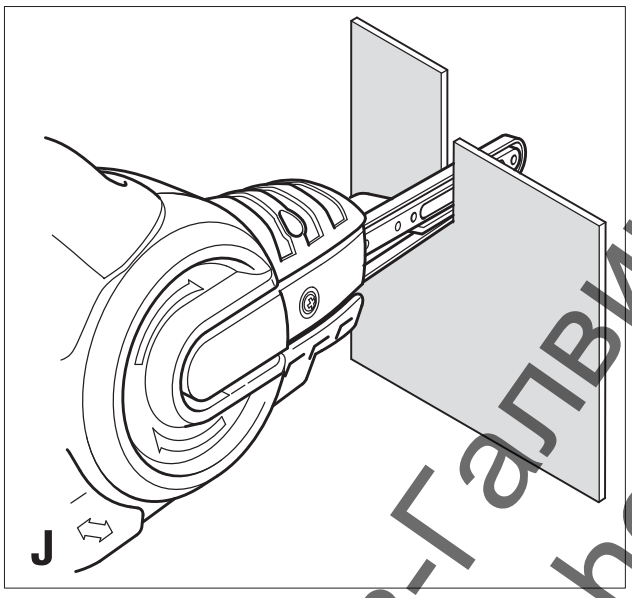


Ташев-Галвинг ООД
www.tashev-galving.com

## Предназначение

Вашата шлифовъчна машина Black & Decker Powerfile™ е създадена за шлифоване на дърво, пластмаса и боядисани повърхности. Този инструмент е предназначен за употреба само от потребителя.

## Инструкции за безопасност

### Общи предупреждения за безопасна работа с електроинструменти

**Предупреждение! Прочетете всички предупреждения и инструкции за безопасност.** Неспазването на всички инструкции може да доведе до токов удар, пожар и/или тежки травми.

**Запазете всички предупреждения и инструкции за бъдещи справки.** Терминът „електроинструмент“ във всички предупреждения, изброени по-долу, се отнася до захранвани (със захранващ кабел) или работещи на батерии (без захранващ кабел) електрически инструменти и машини.

**1. Безопасност на работното пространство**

а. **Пазете работното пространство чисто и добре осветено.** Безпорядъкът и недостатъчното осветление могат да доведат до трудова злополука.

б. **Не използвайте електроинструменти в експлозивна среда, като например наличието на запалителни течности, газове или прах.** Електроинструментите произвеждат искри, които могат да възпламенят праха или изпаренията.

в. **Дръжте деца и странични лица надалече, докато работите с електроинструмента.** Отвличане на вниманието може да ви накара да изгубите контрол.

**2. Електрическа безопасност**

а. **Щепселите на електроинструмента трябва да са подходящи за използвания контакт. Никога, по никакъв начин не променяйте щепсела. Не използвайте адаптери за щепсела със заземени електрически инструменти.** Непроменените щепсели и контакти намаляват риска от токов удар.

б. **Избягвайте контакт на тялото със заземени повърхности, като например тръби, радиатори, готварски печки и хладилници.** Съществува повишен риск от токов удар, ако тялото ви е заземено.

в. **Не излагайте електроинструментите на дъжд и мокри условия.** Проникването на вода в електроинструмента повишава опасността от токов удар.

г. **Не злоупотребявайте с кабела. Никога не използвайте кабела за носене, дърпане или изключване на електроинструмента. Пазете кабела далече от горещина, масло, остри ръбове или движещи се части.** Повредените или оплетени кабели увеличават риска от токов удар.

д. **Когато работите с електроинструмент на открито, използвайте удължителен кабел, удобен за използване на открито.** Използването на кабел, подходящ за употреба на открито, намалява риска от токов удар.

е. **Ако не можете да избегнете работата с електроинструмент на влажно място, използвайте захранване с дефектнотоковата защита (ДТЗ), което на английски е Residual Current Device (RCD).** Използването на ДТЗ намалява риска от токов удар.

**3. Лична безопасност**

а. **Бъдете нащрек, внимавайте какво правите и използвайте разума си, когато работите с електроинструмента. Не използвайте електроинструмента, когато сте изморени или сте под влияние на наркотици, алкохол или лекарства.** Един миг разсеяност при работа с електроинструмент може да доведе до сериозни наранявания.

б. **Използвайте лични предпазни средства. Винаги носете защита за очите.** Защитни средства като дихателна маска, неплъзгащи се обувки за безопасност, каска или защита на слуха, използвани при подходящи условия, ще намали трудовите злополуки.

в. **Предотвратяване на случайно задействане. Уверете се, че превключвача е на позиция изключен преди да го свържете към източника на захранване и/или към батерийното устройство, преди да вземете или носите инструмента.** Носенето на електроинструмент с пръста на превключвателя или стартирането на електроинструменти, когато превключвателя е на позиция „включен“, може да доведе до трудова злополука.

г. **Махнете всички регулиращи или гаечни ключове преди да включите електроинструмента.** Махнете прикрепените към въртящите се части на електроинструмента гаечни или регулиращи ключове, понеже могат да доведат до наранявания.

д. **Не разтягайте ръката си прекалено. Стойте стабилно на краката си през цялото време.** Това позволява по-добър контрол над електроинструмента в непредвидими ситуации.

е. **Обличайте се подходящо. Не носете висящи дрехи или бижута. Пазете косата си, дрехите си и ръкавиците далече от движещите се части.** Висящи дрехи, бижута или дълга коса могат да бъдат захванати в движещите се части.

ж. **Ако са предоставени устройства за свързване на изпусканите прашинки или приспособления за събиране, уверете се, че са свързани и използвани правилно.** Използването на тези средства може да намали опасностите, свързани с прахта.

**4. Използване и грижа за електроинструментите**

а. **Не използвайте насила електроинструментите. Ползвайте подходящ електроинструмент**

Ташев-Галвинг ООД www.tashev-galving.com

**за съответната работа.** Подходящият електроинструмент ще свърши по-добре и по-безопасно работата, при темпото, за което е създаден.

**б. Не използвайте електроинструмента, ако превключвача не го включва и изключва.** Всеки електроинструмент, който не може да се контролира с превключвателя е опасен и трябва да се поправи.

**в. Изключете щепсела от захранването и/или батерията на електроинструмента преди извършването на каквото и да е регулиране, смяна на аксесоари или съхраняване на уреда.** Такива предварителни мерки за безопасност намаляват риска от нежелателно задействане на електроинструмента.

**г. Съхранявайте преносимите електроинструменти извън досега на деца и не позволявайте на незапознати с електроинструмента и тези инструкции други хора да работят с електроинструмента.** Електроинструментите са опасни в ръцете на необучени потребители.

**д. Поддържайте електроинструментите. Проверявайте за разместванията в свързванията на подвижните звена, за счупване на части и всички други условия, които могат да повлияят на експлоатацията на електроинструментите. При повреда на електроинструмента, задължително го поправете преди да го използвате отново.** Много трудови злополуки са причинени от лошо поддържани електроинструменти.

**е. Поддържайте режещите инструменти винаги добре заточени и чисти.** Правилно поддържаните режещи инструменти с добре заточени остриета по-трудно могат да се огънат и по-лесно се контролират.

**ж. Използвайте електроинструментите, аксесоарите и допълнителните части към тях в съответствие с инструкциите, като имате предвид работните условия и характера на работата.** Използването на електроинструмента за работи, различни от тези, за които е предназначен, може да доведе до опасни ситуации.

**5. Сервизно обслужване**

**а. Сервизното обслужване на вашия електроинструмент трябва да се извършва само от квалифицирано лице, като се използват само оригинални резервни части.** Това ще гарантира безопасната употреба на уреда.

## Допълнителни предупреждения относно безопасността при работа с електроинструменти

**Предупреждение!** Допълнителни предупреждения за безопасност на лентошлифовъчи машини.

- **Дръжте електроинструмента за изолираните повърхности за захващане, тъй като полиращият колан/полиращата основа може да влезе в контакт със собствения си кабел.** Прерязването на „жив“ кабел може да зареди с ток металните части на електроинструмента, в резултат на което оператора може да получи токов удар.
- **Използвайте скоби или друг практически начин да застопорите и укрепите обработвания детайл към стабилна платформа.** Ако държите детайла с една ръка или е опрян в тялото ви, го прави нестабилно и може да доведе до загуба на контрол.
- **Предупреждение!** Контактът или вдишването на прах вследствие от шлифоването на различни предмети, може да застраши здравето на оператора и стоящите наблизо лица. Носете противопрахова маска, специално предназначени за защита от прах и дим и се уверете, че присъстващите или влизащи в работното място лица също са защитени.
- Изчистете напълно всичкия прах, образуван при шлифоване.
- Работете със специално внимание при шлифоване на боя, която е на оловна основа, или при шлифоване на дървени и метални елементи с опасност от образуване на токсичен прах:
  - Не позволявайте на деца или бременни жени да влизат в работното помещение.
  - Не яжте, пийте или пушете в работното помещение.
  - Безопасно изхвърлете праховите частици и всички други остатъци.
- Предназначението е описано в това ръководство. Използването на аксесоар, приспособление или изпълнението на каквато и да е операция с този инструмент, различни от препоръчаните в това ръководство, представлява риск от нараняване и/или повреда на имущество.

## Безопасност на другите

- Този уред не е предназначен за употреба от хора (включително деца) с намалени физически, сензорни или умствени възможности, или с липса на знания, освен ако не са под наблюдение или не са били инструктирани относно употребата на устройството от човек, отговорен за тяхната безопасност.
- Децата трябва да се наблюдават постоянно, за да не си играят с уреда.

## Вибрация

Стойностите на декларираното ниво на излъчвани вибрации, които са обявени в техническите данни и в декларацията за съответствие, са измерени в съответствие със стандартен метод за тестване, предоставен от EN 60745 и може да се използва за сравнение на един инструмент с друг. Декларираните стойности на излъчваните вибрации могат, също така, да бъдат използвани при предварителната оценка за излагането.

**Предупреждение!** Стойностите на излъчваните вибрации по време на активна употреба на електроин-

ТашевГалвинг ООД
www.tashev-galving.com

струмента могат да бъдат различни от декларираната стойност, в зависимост от начина на използване на инструмента. Нивото на вибрации може да се увеличи над обявените стойности.

При оценяване на вибрациите на излагане за определяне на мерките за безопасност, изисквани от 2002/44/ЕО за защита на лица, които редовно използват електрически инструменти като наемни работници, трябва да се направи оценка на излагането на вибрации, действителните условия на употреба и начина, по който се използва инструмента, включително като се вземат предвид всички части на работния цикъл, като например време, когато инструмента е изключен и когато се работи на празен ход, в допълнение към времето за задействане.

### Етикети по инструментите

**Предупреждение!** За да се намали риска от нараняване, потребителят трябва да прочете инструкциите в ръководството.

Винаги носете ръкавици, когато работите с метални детайли.

Носете защитни очила или маска, когато използвате инструмента.

Носете защита за слуха, когато използвате този инструмент.

На уреда се намират следните символи:

Поставете касетата за събиране на прах, преди да използвате функцията на дървени детайли.

Извадете касетата за събиране на прах и поставете дефлектора преди да използвате инструмента на заготовките, съдържащи метал.

### Електрическа безопасност

Този инструмент е двойно изолиран, следователно не му трябва заземителен кабел. Винаги проверявайте дали захранващият кабел е в съответствие с напрежението на табелката.

- Ако захранващият кабел е повреден, трябва да се смени от производителя или от оторизиран сервизен център на Black & Decker, за да се предотврати злополука.

## Характеристики

Вашият инструмент има всички или някои от следните характеристики:

1. Копче за контролиране са скоростта
2. Превключвател on/off (вкл./изкл.)
3. Фиксиращ бутон
4. Допълнителна дръжка
5. Лост за обтягане на колана
6. Копче за проследяване на колана
7. Права конзола

### Фиг. A

9. Тясна конзола (където е предоставена)
10. Коленчеста конзола (където е предоставена)

### Фиг. D

13. Торба за събиране на прах (Ако е предоставена)
14. Прахосъбирателна касета
15. Дефлектор

## Монтаж

**Предупреждение!** Преди монтаж се уверете, че инструментът е изключен и от електрическата мрежа.

### Слагане и сваляне на шлайф конзолата (фиг. A)

Преди първата употреба трябва да поставите шлифовъчна конзола на инструмента. Уредът ви е снабден със следното:

- Права конзола (7, ширина на шлифоване 13 мм).

Тези части са на разположение и като аксесоар от представителите на Black & Decker (не се предлагат в Австралия и Нова Зеландия).

**Монтаж**

Уверете се, че поста за опъване на колана (5) е в показаната позиция.

- Разхлабете и отстранете копчето за проследяване на колана (6).
- Махнете лентата, която придържа пружината (8) (ако има такава).
- Уверете се, че пружината (8) се намира в своята монтажна дупка.
- Поставете конзолата (7, 9 или 10) както е показано.
- Поставете копчето за проследяване (6) и го затегнете, докато конзолата (7) се изравни с инструмента.

**Сваляне**

- Свалете шлифовъчната лента (12) (ако е налице) както е описано по-долу.
- Разхлабете и отстранете копчето за проследяване на колана (6).
- Свалете конзолата (7, 9 или 10).

**Предупреждение!** Внимавайте да не изгубите пружината (8).

### Поставяне и сваляне на шлифовъчните ленти (фиг. B)

**Предупреждение!** Пружината трябва да се постави. Внимавайте да не изгубите пружината (8).

**Монтаж**

- Преместете поста за затягане на лентата (5) на предна позиция (A).
- Внимавайте стрелката от вътрешната страна на шлифовъчния колан (12) да сочи в същата посока като стрелката (17) на корпуса.

Ташев-Галвинг ООД
www.tashev-galving.com

- Поставете шлифовъчната лента (12) над предната макара (11) и задната макала (16), като я плъзнете през отвора в корпуса.
- Преместете лоста за обтягане на лентата (5) към задната позиция (B).
- Регулирайте следенето на лентата, както е описано по-долу.

**Сваляне**
- Преместете лоста за затягане на лентата (5) на предна позиция (A).
- Плъзнете шлифовъчния колан (12) от макарите.

### Регулиране на следенето на шлифовъчната лента (фиг. C)
- Включете инструмента.
- Завъртете копчето за следенето на лентата (6) според препоръките, докато шлифовъчната лента не започне да върви направо по дължината на конзолата.

### Монтаж и сваляне на касетата за събиране на прах или торбата за събиране на прах (фиг. D, E и F)
**Предупреждение!** Винаги отстранявайте торбичката или касета за прах и поставяйте дефлектора при използване на инструмента на режим с метални детайли.

**Монтаж**
- Поставете катетата за събиране на прах (14) или торбата за събиране на прах (13) над изхода за извеждане на праха.
- Плъзнете елемента (13 или 14) на инструмента и се уверете, че е здраво закрепен.

**Сваляне**
- За да свалите праха от касета (14), или торбата за прах (13), издърпайте елемента (13 или 14) към задната страна и извън отвора.

### Монтиране и сваляне на дефлектора (фиг. D и E)
**Предупреждение!** Дефлекторът трябва да се използва при шлифоване на метални детайли.

**Монтаж**
- Поставете дефлектора (15) над отвора за извличане на прах.
- Плъзнете дефлектора (15) на инструмента и се уверете, че е здраво закрепен.

**Сваляне**
- За да свалите дефлектора (15), издърпайте го назад и извън изхода.

### Допълнителни рискове
Допълнителни рискове има, когато използвате инструмент, който не е включен в предупрежденията за безопасност. Тези рискове могат да бъдат причинени от неправилна употреба, продължителна употреба и др.

Дори и с прилагането на съответните разпоредби за безопасност и прилагането на предпазни устройства, някои остатъчни рискове, които не могат да бъдат избегнати. Те включват:
- Наранявания, причинени от докосване до въртящи се/движещи се части.
- Наранявания, причинени от смяна на части, остриета или аксесоари.
- Наранявания, причинени от продължителна употреба на инструмента. Когато използвате някой инструмент за продължителни периоди, взимайте си редовни почивки.
- Увреждане на слуха.
- Опасност за здравето причинена от дишане на прах, образуван при работа с вашия инструмент (пример: - работа с дърво, особено с дъб, бук и MDF).

## Употреба
**Предупреждение!** Оставете инструмента да работи със собствената си скорост. Не претоварвайте.

### Управление на смяната на скоростите (фиг. G)
Контрола на променливите обороти (1) ви позволява да адаптирате оборотите на инструмента към съответния обработван материал.
Използвайте ниска настройка на оборотите, когато се използва фин пясък, когато се работи с пластмаса или керамика и при сваляне на боядисани или лакирани повърхности.
Използвайте настройка за високи обороти при използване на груба шкурка и при свалянето на много материал.
- Нагласете копчето за контрол на оборотите (1) на желаните настройки.

### Включване и изключване (фиг. G)
- За да включите инструмента, натиснете ключа за включване и изключване (2).
- Отпуснете превключвателя за включване/изключване (2), за да изключите инструмента.
- За продължителна работа:
  - Натиснете превключвателя за вкл./изкл. (2).
  - Натиснете заключващия бутон (3).
  - Освободете превключвателя за вкл./изкл. (2).
- За да изключите инструмента при продължителна работа, натиснете и отпуснете превключвателя за включване/изключване (2).

### Изпразнете касетата за прах (фиг. F)
Касетата за прах (14) трябва да се изпразва на всеки 10 минути.
- Издърпайте касетата за прах (14) към задната страна и от инструмента.
- Свалете капака (19) като го извиете в посока, обратно на часовниковата стрелка.
- Дръжте касетата за прах (14) с филтъра (18) надолу и разтръскайте касетата (14), за да изпразните съдържанието.

ТашевГалвинг ООД
www.tashev-galving.com

- Разтръскайте капака (19) за да го изпразните от съдържанието.
- Сложете обратно капака (19) на касетата за прах (14), като извъртите по посока на часовниковата стрелка, докато се заключи на място.
- Сложете обратно касетата за прах (14) на инструмента.

### Почистване на филтъра на касетата за прах (фиг. F)

**Предупреждение!** Не четкайте и не използвайте сгъстен въздух или остри предмети за почистване на филтъра. Не мийте филтъра.

- Филтърът на касетата за прах (18) е за многократна употреба и трябва да се почиства редовно.
- Изпразнете кутията за прах (14) както е описано по-горе.
- Издърпайте филтъра (18) от касетата за прах (14).
- Изтърсете остатъка от прахта, като изтупате филтъра (18) в коша за боклук.
- Сменете филтъра (18).
- Поставете капака обратно (19).
- Плъзнете касетата за събиране на прах (14) на инструмента и се уверете, че е здраво закрепена.

### Изпразване на торбата за събиране на прах (фиг. E) (Където е в наличност)

Торбата за прах (13) трябва да се изпразва на всеки 10 минути при работа.

- Издърпайте торбата за прах (13) назад и извън инструмента.
- Дръжте отвора надолу и изтръскайте торбата за събиране на прах (13), за да изпразните съдържанието.
- Плъзнете торбата за събиране на прах (13) на инструмента и се уверете, че е здраво закрепена.

Ако е необходимо, торбичката за събиране на прах (13) може да бъде отстранена от рамката и изпрана. Оставете я да изсъхне преди да я поставите обратно.

### Специални приложения (фиг. H, I и J)

### Колянова конзола (фиг. H) (Където е доставена)

- Използвайте раздел A за набраздяване или шлифоване в центъра на детайли и в ограничени пространства. Използвайте раздел B за извити повърхности.

### Права конзола (фиг. I)

- Използвайте нормални или тесни конзоли за обща употреба, за фрези и за правене на свързвания.

### Тясна конзола (фиг. J) (Където е предоставена)

- Използвайте тясната конзола за по-финни детайли, за рязане и за резбоване.

### Съвети за оптимална употреба

- Винаги дръжте инструмента с две ръце.
- Не прилагайте прекален натиск върху инструмента.
- Редовно проверявайте състоянието на шлифовъчната лента.(12). Сменете при необходимост.
- Винаги шлифовайте дървения материал по посоката на влакното.
- Когато шлифовате нови слоеве боя, преди да нанесете друг слой, използвайте изключително фина хартия.
- На много неравни повърхности или когато отстранявате слоеве боя, започнете с груба хартия. На други повърхности започнете със средна хартия. И в двата случая постепенно преминете към фина хартия за гладък завършек.
- Посъветвайте се с вашият дилър за повече информация относно наличните аксесоари.

## Поддръжка

Вашият инструмент на Black & Decker е създаден за продължителна и дълготрайна работа с минимална поддръжка. Продължителната и задоволителна работа зависи от правилната грижа за инструмента и от редовното му почистване.

**Предупреждение!** Преди извършването на поддръжка, изключете инструмента и от електрическата мрежа.

- Редовно почиствайте вентилационните отвори на вашия инструмент, като използвате мека четка или сухо парче плат.
- Редовно почиствайте кожуха на мотора, като използвате мокра кърпа. Не използвайте абразивен препарат или такъв на разтворителна основа.

### *Замяна на щепсела (само Великобритания и Ирландия)*

Ако трябва да се сложи нов щепсел:

- Изхвърлете безопасно стария щепсел.
- Свържете кафявата жица към живия терминал в новия щепсел.
- Свържете синята жица към неутралния терминал.

**Предупреждение!** Не трябва да се прави свързване към заземения терминал. Следвайте инструкциите за монтаж, които се предоставят с доброкачествените щепсели. Препоръчителен предпазител: 5 A.

## Защита на околната среда

Разделно събиране. Продуктът не трябва да се изхвърля с обикновените битови отпадъци.

Ако някога решите, че вашият Black & Decker продукт има нужда от замяна, или ако вече не ви е необходим, не го изхвърляйте с битовите отпадъци. Занесете този продукт в съответния пункт.

ТашевГалвинг ООД
www.tashev-galving.com

Разделното събиране на използваните продукти и опаковки позволява рециклирането на материалите и новото им използване. Повторното използване на рециклираните материали помага за предпазване на околната среда от замърсяване и намалява необходимостта от сурови суровини.

Местните разпоредби може да предоставят отделно събиране на електрически продукти от вашия дом, в пунктове за събиране или до търговския обект, където е закупен новия продукт.

Black & Decker предоставя възможност за събиране и рециклиране на продуктите на Black & Decker, след като вече не могат да бъдат в експлоатация. За да се възползвате от тази услуга, моля, върнете вашия продукт на всеки авторизиран агент за сервиз, който ще го приеме от наше име.

Можете да проверите местонахождението на вашият най-близък авторизиран сервиз, като се свържете с местния офис на Black & Decker на адреса, посочен в това ръководство. Отделно от това, на нашия уеб сайт можете да намерите пълен списък на агентите на Black & Decker, както и информация за нашата следпродажбена поддръжка: **www.2helpU.com**.

## Технически данни

| | | KA900E ТИП 1 |
|---|---|---|
| Напрежение | Vac | 230 |
| Входяща мощност | W | 350 |
| Обороти без товар | м/мин | 900-1600 |
| Тегло | кг | 1,6 |

**Ниво на звуковото налягане според EN60745:**

Звуково налягане ($L_{pA}$) 84 dB(A), колебание (*K*) 3 dB(A),
Звукова мощност ($L_{WA}$) 95 dB(A), колебание (*K*) 3 dB(A)

**Общи стойности на вибрациите (триаксална векторна сума) според EN 60745:**

Стойност на излъчваните вибрации ($a_h$) 1,7 м/с², колебание (*K*) 1,5 м/с²

## Декларация за съответствие с изискванията на ЕО

МАШИННА ДИРЕКТИВА

CE

**KA900E**

Black & Decker декларира, че тези продукти, описани в „технически данни“, са в съответствие с: 2006/42/EC, EN60745-1, EN60745-2-4.

За повече информация се свържете с Black & Decker на следния адрес или вижте задната страна на ръководството.

Долуподписаният е отговорен за съставянето на техническия файл и прави тази декларация от името на Black & Decker.

Кевин Хюит
Вицепрезидент
Global Engineering
Black & Decker Europe,
210 Bath Road, Slough,
Berkshire, SL1 3YD
Великобритания
14-09-2011

## Гаранция

Black & Decker е сигурна в качеството на своите продукти и предлага изключителна гаранция. Тази гаранция е само допълнение към вашите законови права, а не ги определя. Гаранцията е валидна на територията на страните членки на ЕС и на европейската свободна търговска зона.

Ако продукта на Black & Decker покаже дефект поради лоши материали, недобра изработка или несъответствие, до 24 от датата на закупуване, Black & Decker гарантират за замяна на дефектните части, поправка на продуктите, които са предмет на износване или замяна на продуктите, за да се гарантира минимално неудобство за клиента:

- Продуктът е използван за работа, професионално или за отдаване под наем;
- Продуктът е използван неправилно или не е поддържан;
- Продуктът е повреден от други обекти, вещества или инциденти;
- Направен е опит за поправка от хора, които не са авторизирани агенти или сервизен персонал на Black & Decker.

За да се възползвате от своята гаранция, вие трябва да имате доказателство за покупката, която да представите на търговеца или сервизния агент. Можете да проверите местонахождението на вашият най-близък авторизиран сервиз, като се свържете с местния офис на Black & Decker на адреса, посочен в това ръководство. Алтернативно, на разположение е списък на оторизирани ремонтни агенти на Black & Decker

Ташев Галвинг ООД
www.tashevgalving.com

и пълни подробности за нашата следпродажбена услуга и адреси за контакт на адрес в Интернет: **www.2helpU.com**.

Моля, посетете нашият уебсайт **www.blackanddecker.co.uk**, за да регистрирате новият си продукт на Black & Decker и да получавате новини за нови продукти и специални оферти. Повече информация за марката Black & Decker и нашите продукти е на разположение на **www.blackanddecker.co.uk**.

Stanley Black & Decker
Phoenicia Business Center
Strada Turturelelor, nr 11A, Etaj 6, Modul 15,
Sector 3 Bucuresti
Telefon: +4021.320.61.04/05

Ташев-Галвинг ООД
www.tashev-galving.com

| BLACK & DECKER | KA900E | TYP. 1 |
|---|---|---|

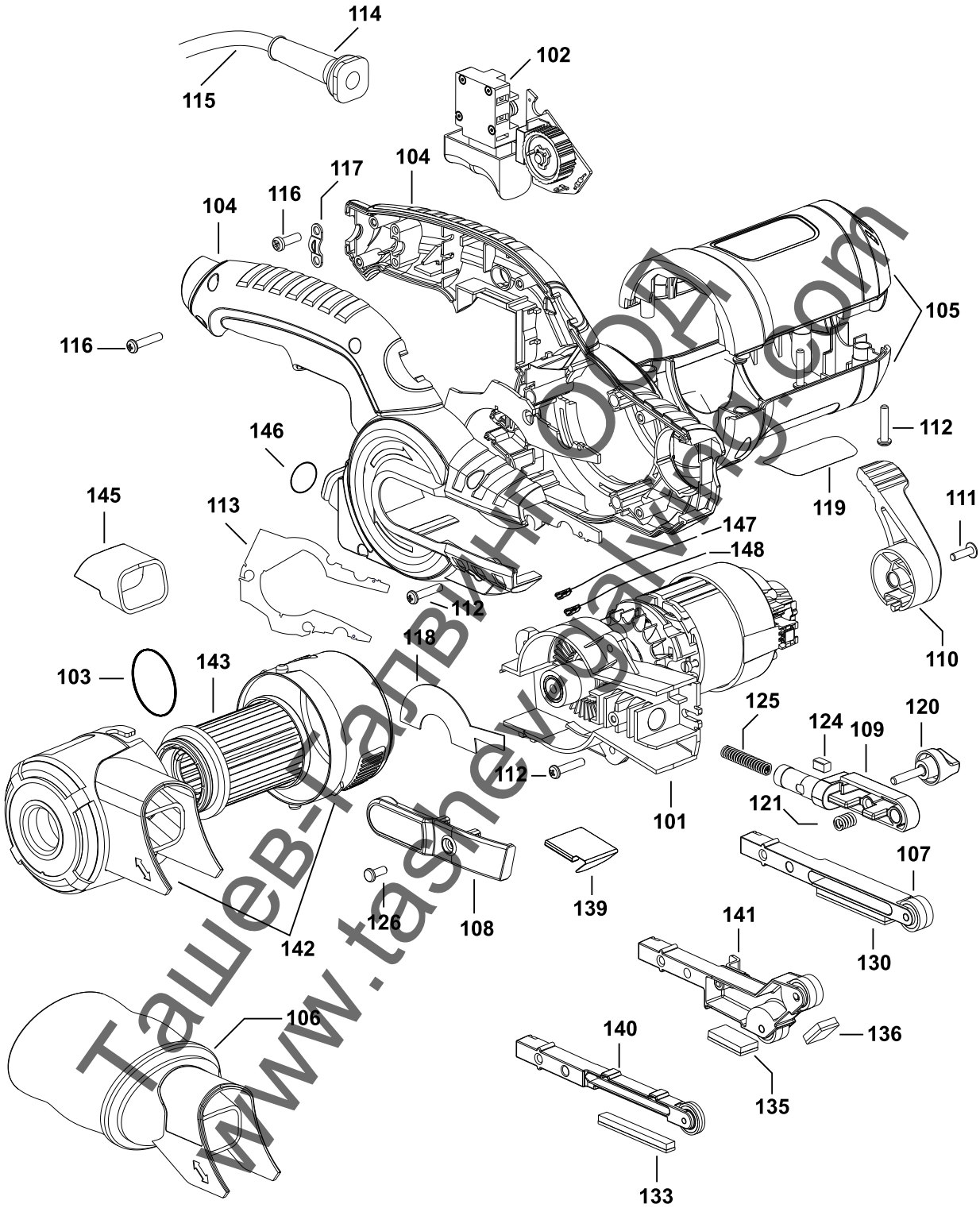


Ташев-Галвинпорт
www.tashevgalvinport.com

©